BACKHUS

Przerzucarka bramowa i Przerzucarka tunelowa

20190321_BACKHUS_Przerzucarka_bramowa_i_Przerzucarka_tunelowa_PL

PL

Wiedza o kończących się zasobach naturalnych prowadzi człowieka do rozmyśleń na temat własnego sposobu życia. W dzisiejszych czasach cenimy wrażliwość ludzką objawiającą się w relacji człowiek-natura jako cenną podstawę do zapewnienia przyszłym pokoleniom dobrej jakości życia. Rozwijanie rozwiązań przyjaznych środowisku to aktywny, codzienny wkład naszych pracowników w zapewnienie kolejnym pokoleniom przyszłości, w której warto będzie żyć.

Karlgünter Eggersmann,
Prezes Zarządu

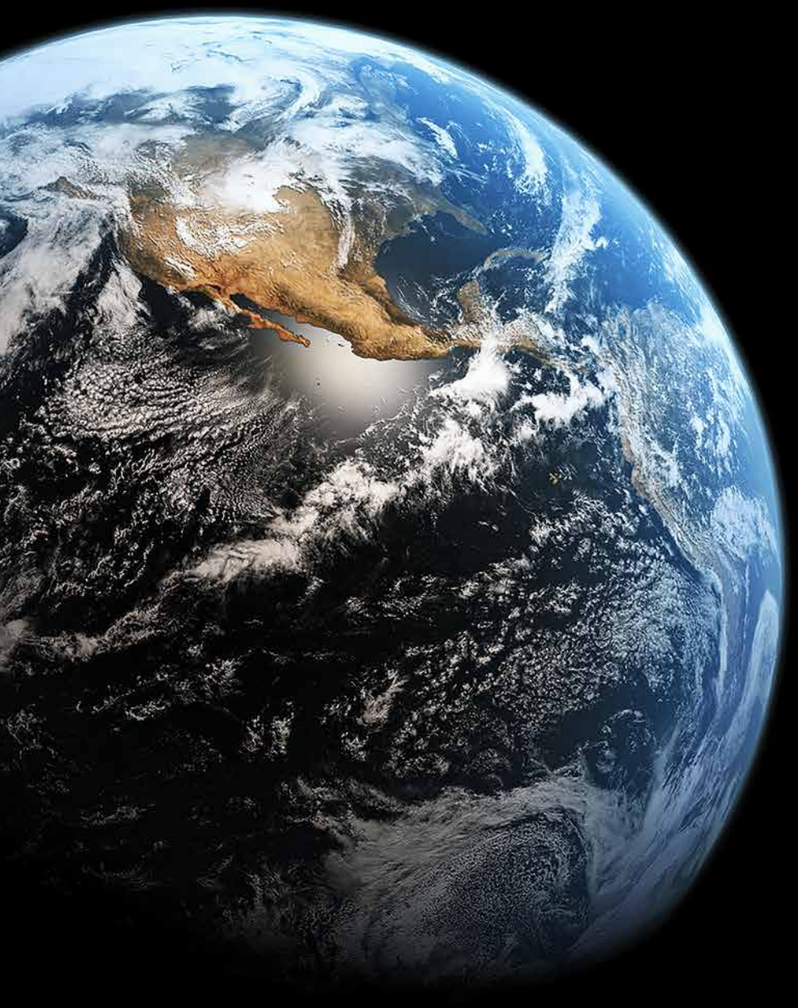

Spis treści

Str. 4 BACKHUS A 30

Str. 6 BACKHUS A 36

Str. 8 BACKHUS A 45 - 65

Str. 10 BACKHUS A 75

Str. 12 BACKHUS Wyposażenie kabiny

Str. 14 BACKHUS Rozwiązania

Str. 16 BACKHUS Porównanie przerzucarek

Str. 18 Przerzucarka BACKHUS i CONVAERO System

Str. 20 BACKHUS Lane Turner

Str. 21 BACKHUS LT 30 - 50

Str. 22 BACKHUS LTC

Str. 24 Zalety przerzucarki tunelowej BACKHUS

Str. 26 BACKHUS LTC Mix urządzenie mieszające

Str. 30 Referencje

BACKHUS **A 30**

Łatwa obsługa

Wytrzymała, kompaktowa maszyna, przekonuje łatwością obsługi, minimalnymi wymaganiami serwisowymi i znakomitą wydajnością. Maszyna BACKHUS A 30 jest samojezdna, łatwa w transporcie, i elastyczna w zastosowaniu. Szczególnie dobrze przydaje się do zastosowania w ogrodnictwie, sadownictwie, uprawie warzyw i owoców oraz w parkach miejskich a także przy kompostowaniu obornika.

- Wytrzymała i kompaktowa konstrukcja
- Ekonomiczny silnik diesela
- Wirnik z regulacją wysokości i rewersyjne obroty wirnika
- Napęd w pełni hydrauliczny niewymagający obsługi
- Samojezdna, bez konieczności dodatkowego ciągnika - optymalne wykorzystanie powierzchni
- Łatwy transport i szybka gotowość do działania
- Wydajność przerzucania do 700 m³/h

Wymiary	Silnik	Wydajność przerzucania	Pryzma
mm	YANMAR		
Długość 2.600, Szerokość 3.550, Wysokość 1.900, Średnica wirnika 730	Yanmar 4TNV88 34 kW (45 PS) @ 2.400 obr./min lub Yanmar 4TNV88 35,4 kW (48 PS) @ 3.000 obr./min	do 700 m³/h	Szerokość: do 3,0 m Wysokość: do 1,3 m

Regulowane zgarniacze

Łatwa obsługa, poprzez ręczne sterowanie

Łatwa konserwacja

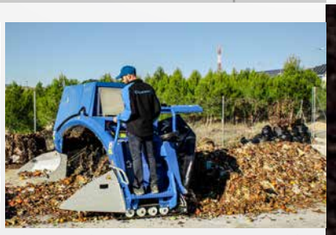
Samojezdna , nie wymagająca ciągnika

Odpady zielone z pól golfowych

BACKHUS A 30
podczas eksploatacji

Obornik

Odpady zielone z parków

Gotowy kompost

BACKHUS **A 36**

Atrakcyjny stosunek ceny do wydajności

Koncepcja, która się opłaca. BACKHUS A 36 zapewnia Państwu wyłącznie korzyści. Maszyna umożliwia rozpoczęcie profesjonalnego przerzucania ze sprawdzoną technologią w wyjątkowo atrakcyjnej cenie i należy do gotowych rozwiązań z najwyższą wydajnością przerzucania w swojej klasie.

- Wydajny i nisko emisyjny silnik Diesla
- Prosta obsługa przy optymalnej ergonomii
- Kompaktowe wymiary transportowe
- Konstrukcja łatwa w konserwacji
- Niewielki nacisk na grunt dla równomiernego przerzucania

Wymiary	Silnik	Wydajność przerzucania	Pryzma
mm	VOLVO		
Długość **4.200**, Szerokość **4.200**, Wysokość **3.350**, Średnica wirnika **950**	Volvo TAD 5x0 105 kW (143 PS) @ 1.800 obr./min	do 1.500 m³/h	Szerokość: do **3,6 m** Wysokość: do **1,8 m**

Sterowanie poprzez joystick

Łatwa konserwacja

Wydajny i nisko emisyjny silnik Diesla

Prosta obsługa przy optymalnej ergonomii

BACKHUS **A 45 - 65**

Więcej niż tylko jedna opcja

Małe zużycie paliwa i duże możliwości przerzucania. Największa różnorodność opcji umożliwia indywidualne rozwiązania dla każdego użytkownika. Niezależnie od wybranej szerokości pryzmy, BACKHUS gwarantuje niskie koszty eksploatacji i dużą wydajność przy zachowaniu najwyższych standartów wykonania w branży. Mówiąc najkrócej:

- Wysoka wydajność
- Niskie zużycie paliwa
- Możliwość dostosowania do dowolnego zadania
- Wygodna i łatwo dostępna kabina panoramiczna
- Łatwy dostęp do rytunowych czynności konserwacyjnych i serwisowych
- Bogata lista wyposażenia seryjnego
- Znakomita wydajność przerzucania do 5.500 m³/h

	Wymiary mm	Silnik VOLVO	Wydajność przerzucania	Pryzma
BACKHUS **A 45**	Długość 4.900, Szerokość 5.200, Wysokość 4.500, Średnica wirnika 1.200	Volvo TAD 5x2 VE 160 kW (218 PS) @ 1.800 obr./min	do 3.000 m³/h	Szerokość: do 4,5 m Wysokość: do 2,3 m
BACKHUS **A 50**	Długość 5.100, Szerokość 5.700, Wysokość 4.650, Średnica wirnika 1.200	Volvo TAD 8x3 VE 235 kW (320 PS) @ 2.200 obr./min	do 4.000 m³/h	Szerokość: do 5,0 m Wysokość: do 2,4 m
BACKHUS **A 55**	Długość 5.100, Szerokość 6.200, Wysokość 4.750, Średnica wirnika 1.200	Volvo TAD 8x3 VE 235 kW (320 PS) @ 2.200 obr./min	do 4.500 m³/h	Szerokość: do 5,5 m Wysokość: do 2,5 m
BACKHUS **A 60**	Długość 6.000, Szerokość 6.700, Wysokość 5.050, Średnica wirnika 1.400	Volvo TAD 13x3 VE 345 kW (470 PS) @ 1.900 obr./min	do 5.000 m³/h	Szerokość: do 6,0 m Wysokość: do 2,7 m
BACKHUS **A 65**	Długość 6.000, Szerokość 7.200, Wysokość 5.200, Średnica wirnika 1.400	Volvo TAD 13x3 VE 345 kW (470 PS) @ 1.900 obr./min	do 5.500 m³/h	Szerokość: do 6,5 m Wysokość: do 2,9 m

Trudnościeralne wzmocnione narzędzia robocze wirnika

Przyjazna dla konserwacji i serwisu

Niskie zużycie paliwa

Sterowanie poprzez panel sterowniczy

BACKHUS **A 75**

Znakomita wydajność dzięki zastosowaniu najnowocześniejszej technologii

Znakomita wydajność dzięki zastosowaniu najnowocześniejszej technologii. Dzięki doskonałej wydajności przerzucania aż do 7.000 m³/h, ekstremalnej trwałości i inteligentnej technologii, BACKHUS A 75 spełniają wszystkie wymagania nowoczesnego przerzucania. Niezależnie od szerokości roboczej, BACKHUS wyznacza nowe standardy pod względem mocy, wydajności i łatwości obsługi.

- Największa na świecie przerzucarka produkowana seryjnie
- Bogate wyposażenie seryjne, jak np. kontrola prędkości jazdy zależna od obciążenia (BTC)
- Łatwo dostępna kabina panoramiczna, która łączy w sobie wygodę i ergonomię
- Łatwy dostęp do rutynowych czynności konserwacyjnych i serwisowych
- Wysoka jakość i wyjątkowa wydajność nawet w najcięższych warunkach pracy
- Mocny Silnik Diesel - Volvo TAD 16x1 VE 450 kW (612 PS) @ 1.800 obr./min

	Wymiary mm	Silnik VOLVO	Wydajność przerzucania	Pryzma
BACKHUS **A 75**	Długość 6.350, Szerokość 8.200, Wysokość 5.600, Średnica wirnika 1.800	Volvo TAD 16x1 VE 450 kW (612 PS) @ 1.800 obr./min	do 7.000 m³/h	Szerokość: do 7,5 m Wysokość: do 3,3 m

Kabina panaromiczna z 360° widokiem

Zbieracze czyszczące tor jazdy

Inteligentne wykorzystanie przestrzeni poprzez wózek przerzutu bocznego

Sterowanie poprzez panel dotykowy

BACKHUS Seria-A

Wyposażenie kabiny

Sygnał tonowy jazda w tył

2 reflektory z tyłu

Lusterka zewnętzne (opcjonalnie)

4 reflektory z przodu

Szyba wyprofilowana, dźwiękoszczelna z 4 osłonami słonecznymi

Wycieraczki przednie (standard) lewe / prawe (opcjonalnie) z tyłu (opcjonalnie)

Lodówka (opcjonalnie)

Wentylacja ochronna (opcjonalnie)

Siedzenie pasażera

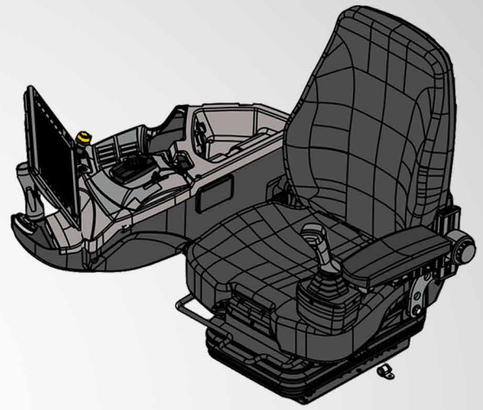

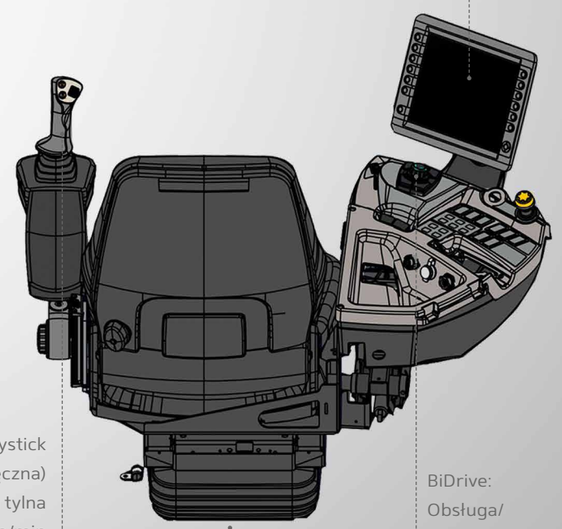

Rozmiar: 12,1" kolorowy wyświetlacz (18 Bit)
Rozdzielczość: 1024x768
Podświetlenie: LED
Sterowanie: 13 klawiszy,
1 przełącznik krzyżowy z funkcją nacisku, ekran dotykowy

Lewy Joystick
Prowadzenie (obsługa jednoręczna)
Klapa tylna
Obroty silnika/min
Kontrola napędów kołowych

BiDrive:
Obsługa/
kontrola zbieraczy

Pneumatyczny fotel kierowcy

BACKHUS Rozwiązania

Różne koncepcje dla specyficznego przetwarzania odpadów i kompostowania wymagają konkretnych i indywidualnych rozwiązań. Oferujemy unikalny program ciągle rozwijających się rozwiązań projektowych dla Państwa indywidualnych koncepcji. Dane kontaktowe naszych specjalistów znajdą Państwo na stronie www.f-e.de.

- Największy na świecie wybór opcjonalnego wyposażenia
- Optymalizacja kosztów eksploatacji
- Rozwiązania redukujące emisję zanieczyszczeń
- Indywidualne opracowania w oparciu o wymagania klientów
- Praktyczne doradztwo i rozwiązania problemów w oparciu o dialog z klientem

BTC **Automatyczna kontrola prędkości -**
BACKHUS Track Control (BTC)

BMS **Maksymalna wydajność przy niskim zużyciu -**
BACKHUS Management System (BMS)

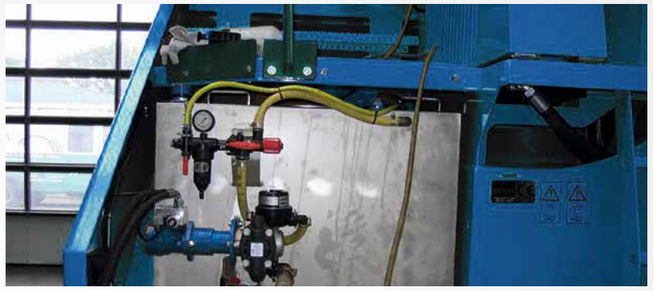

Zbiornik do wtrysku koncentratu enzymów –
przyspieszających kompostowanie

Optymilizacja procesów –
nawadnianie w trakcie przerzucania

BACKHUS HD ME,
Sterowanie radiowe – bęben nawadniania z
podłączeniem 2" lub 3"

BACKHUS HD S,
Sterowanie radiowe – bęben nawadniania z
podłączeniem 3" lub 4"

Profesjonalna optymalizacja procesu stabilizacji tlenowej –
BACKHUS zwijarka włókniny

Niezawodna trakcja na nieutwardzonym podłożu –
wersja na wysypiska odpadów

Kabina mobilna –
w ruchu

Inteligentne wykorzystanie przestrzeni –
wózek przerzutu bocznego

Redukcja emisji pyłu i odorów –
poprzez osłony

CONVAERO Bio-Dry-System –
membranowy system przykrywający

BACKHUS Seria-A

Porównanie przerzucarek

	Wymiary (mm)	Silnik (YANMAR / VOLVO)	Wydajność przerzucania	Pryzma
BACKHUS **A 30**	Długość **2.600**, Szerokość **3.550**, Wysokość **1.900**, Średnica wirnika **730**	Yanmar 4TNV88 34 kW (45 PS) @ 2.400 U/min **lub** Yanmar 4TNV88 35,4 kW (48 PS) @ 3.000 U/min	do 700 m³/h	Szerokość: do **3,0** m Wysokość: do **1,3** m
BACKHUS **A 36**	Długość **4.200**, Szerokość **4.200**, Wysokość **3.350**, Średnica wirnika **950**	Volvo TAD 5x0 105 kW (143 PS) @ 1.800 U/min	do 1.500 m³/h	Szerokość: do **3,6** m Wysokość: do **1,8** m
BACKHUS **A 45**	Długość **4.900**, Szerokość **5.200**, Wysokość **4.500**, Średnica wirnika **1.200**	Volvo TAD 5x2 VE 160 kW (218 PS) @ 2.300 U/min	do 3.000 m³/h	Szerokość: do **4,5** m Wysokość: do **2,3** m
BACKHUS **A 50**	Długość **5.100**, Szerokość **5.700**, Wysokość **4.650**, Średnica wirnika **1.200**	Volvo TAD 8x3 VE 235 kW (320 PS) @ 2.200 U/min	do 4.000 m³/h	Szerokość: do **5,0** m Wysokość: do **2,4** m
BACKHUS **A 55**	Długość **5.100**, Szerokość **6.200**, Wysokość **4.750**, Średnica wirnika **1.200**	Volvo TAD 8x3 VE 235 kW (320 PS) @ 2.200 U/min	do 4.500 m³/h	Szerokość: do **5,5** m Wysokość: do **2,5** m
BACKHUS **A 60**	Długość **6.000**, Szerokość **6.700**, Wysokość **5.050**, Średnica wirnika **1.400**	Volvo TAD 13x3 VE 345 kW (470 PS) @ 1.900 U/min	do 5.000 m³/h	Szerokość: do **6,0** m Wysokość: do **2,7** m
BACKHUS **A 65**	Długość **6.000**, Szerokość **7.200**, Wysokość **5.200**, Średnica wirnika **1.400**	Volvo TAD 13x3 VE 345 kW (470 PS) @ 1.900 U/min	do 5.500 m³/h	Szerokość: do **6,5** m Wysokość: do **2,9** m
BACKHUS **A 75**	Długość **6.350**, Szerokość **8.200**, Wysokość **5.600**, Średnica wirnika **1.800**	Volvo TAD 16x1 VE 450 kW (612 PS) @ 1.800 U/min	do 7.000 m³/h	Szerokość: do **7,5** m Wysokość: do **3,3** m

GEOMETRIA PRYZMY

Geometria pryzmy		A 30	A 36	A 45	A 50	A 55	A 60	A 65	A 75
Szerokość podstawy pryzmy (B_{auf})	m	3,0	3,6	4,5	5,0	5,5	6,0	6,5	7,5
Wysokość pryzmy (H_M)	m	1,3	1,8	2,3	2,4	2,5	2,7	2,9	3,3
Przekrój pryzmy	m²	2,2	3,2	5,1	6,2	7,5	8,9	10,4	13,9

Przerzucarka bramowa & System CONVAERO

Najlepsza synergia: połączenie przerzucarki ze zintegrowaną zwijarką membrany oraz systemem CONVAERO okrywą membranową.

Przerzucanie pryzmy okrytej membraną przez przerzucarkę ze zintegrową zwijarką membrany jest operacją prawie zamkniętą . Przerzucarka w jednym cyklu roboczym równocześnie zwija membranę, przerzuca materiał nawadnianie z tyłu (opcjonalnie) i ponownie przekrywa materiał membraną. Rozwiązanie to optymalizuje czas procesu, zmniejsza zapotrzebowanie na miejsce i koszty pracy. Nawet materiały o dużej wilgotności > 60 % mogą być kompostowane lub suszone przy stosunkowo małym udziale materiału strukturalnego.

Połączenie technologii BACKHUS i systemu CONVAERO oferowane jest przy zastosowaniu maszyn BACKHUS modeli BACKHUS A 50 do A 75 dla szerokości pryzmy od 5,0 m do 7,5 m i długości pryzmy do 100 m. W przypadku konieczności uzyskania większej wydajności lub w przypadku bardzo mokrego materiału wejściowego, dobrane mogą być maszyny BACKHUS CON 60, BACKHUS CON 75 lub BACKHUS CON 100, przystosowane do pracy przy ścianach bocznych o wysokości do 1,2 m. Większa szerokość od 6,0 m, 7,5 m 10,0 m umożliwia odpowiednio wyższą pojemność pryzm.

Membranowy system przykrywający

CONVAERO System

Proces Bio-Dry opiera się na naturalnej biodegradacji materii organicznej poprzez mikroorganizmy, które występują naturalnie w odpadach. Optymalne warunki procesu zapewnia specjalnie zaprojektowana membrana umieszczona ponad ułożonym odpadem a także kanały napowietrzające w podłodze zapewniają wystarczający przepływ powietrza przez odpady . W tym kontrolowanym i monitorowanym środowisku mikroorganizmy rozkładają odpady, a ciepło wytwarzane podczas aktywności procesów metabolicznych powoduje wzrost temperatury na ≥ 55°C w zgromadzonch odpadach i pod membraną. W zależności od potrzeby proces jest dostosowywany do wymagań biologicznego suszenia lub kompostowania.

W celu biologicznego suszenia osiąga się temperaturę 60-70 °C, aby odparować wodę zawartą w odpadach. Po upływie 2 do 4 tygodni pozostaje suchy, bezwonny i ustabilizowany materiał, który można łatwo rozdzielić na poszczególne składniki.

Podczas kompostowania, odpady podlegają higienizacji przy temperaturze 60-70 stopni Celsjusza. Proces ten zapewnia wystarczającą ilość O2 w celu utrzymania stanu aerobowego, stwarzającego idealne warunki do rozkładu odpadów.

Cechy systemu

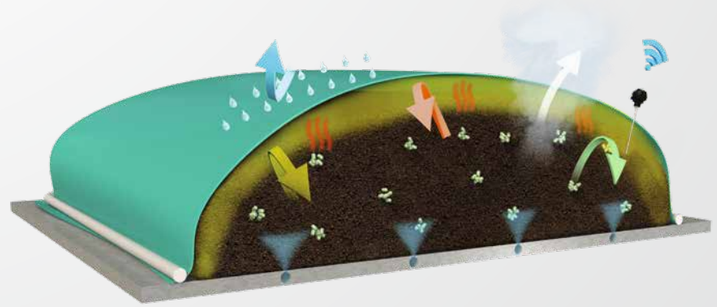

Wiatr i deszcz | Zapach i substancje lotne | Ciepło / temperatura | Powietrze i para | Zarazki

BACKHUS Lane Turner System - system kompostowania w tunelach

Maksymalna wydajność w obszarach:

Kompostowanie (frakcja bogata w substancje organiczne pochodząca z odpadów komunalnych, odpadów bio)

- Maksymalny rozkład biologiczny i tlenowy suchej substancji organicznej
- Materiał wyjściowy powinien być biologicznie stabilnym produktem
- Kompost bogaty w próchnicę w przypadku kompostowania odpadów bio
- Składowanie o niskiej aktywności w przypadku stabilizacji bogatej w składniki organiczne frakcji pochodzącej z odpadów komunalnych
- Zmniejszona aktywność biologiczna jest spowodowana rozkładem suchej substancji organicznej podczas procesu stabilizacji

Biosuszenie (frakcja bogata w substancje organiczne lub odpady komunalne)

- Max. odprowadzanie wody z materiału wsadowego przy użyciu ciepła uwalnianego podczas tlenowej biodegradacji suchej substancji organicznej
- Materiał wyjściowy powinien być suchym stabilnym produktem
- Możliwe są dalsze mechaniczne etapy obróbki końcowej (przesiewanie itp.)
- Kaloryczność materiału wzrasta ze względu na zmniejszoną zawartość wody
- Stabilizacja względnie zmniejszona aktywność biologiczna wynika ze znacznie mniejszej zawartości wody w materiale podczas procesu suszenia

Kompostowanie osadu ściekowego

- Szybkie suszenie i higienizacja osadu ściekowego
- Uzyskanie produktu o zmniejszonej objętości, nadającego się do przechowywania
- Kompost z osadów ściekowych jest stabilizowanym nawozem organicznym o średniej zawartości składników pokarmowych
- Wysuszony osad ściekowy to sypkie paliwo alternatywne o niskiej do średniej wartości opałowej

Bioremadiacja

- Ciągła homogenizacja gleby poprzez cykliczne przerzucanie materiału
- Rozbijanie brył i warstw gleby w celu tworzenia nowych powierzchni
- Optymalne napowietrzanie poprzez spulchnienie materiału
- Efektywne rozprowadzanie wilgoci i zapobieganie jej zaleganiu
- Lepsza aplikacja i rozprowadzenie płynnych lub granulowanych substancji
- Szybszy proces bioremadiacji dzięki utrzymywaniu optymalnych warunków
- Ulepszona możliwość kontroli i obsługi procesu sanitacji

BACKHUS **LT 30 - 50**

Przyszłościowe zarządzanie odpadami –

Przyszłościowe zarządzanie odpadami w instalacjach zamkniętych i zadaszonych. BACKHUS Lane Turner wykorzystuje sprawdzoną technologię BACKHUS. Technologia ta zapewnia wysoką sprawność i wysoką wydajność przerzucania. Łączy w sobie dużą ekonomię, niskie koszty utrzymania i długą żywotność podczas kompostowania, bioremediacji i obróbki MBA między ścianami tuneli.

- Inteligentne zarządzanie odpadami w instalacjach zamkniętych
- Dopasowanie na miarę, integracja do nowych i istniejących instalacji
- Pół- lub całkowicie zautomatyzowane sterowanie jednostki przerzucającej i przepływu materiału
- Do wyboru napęd elektryczny lub Diesel
- Wysoce efektywna metoda przelotowa lub wsadowa

	Wymiary mm	Silnik	Wydajność przerzucania	Pryzma
BACKHUS **LT 30**	Średnica wirnika 1.400	Sinik elektryczny app. 1x11 kW(15 PS) + 1x110 kW (150 PS)	do 800 m³/h	Szerokość: do 3,0 m Wysokość: do 2,0 m
BACKHUS **LT 45 - 50**	Średnica wirnika 1.800	Volvo TAD 8x3 VE 235 kW (320 PS) **lub** Volvo TAD 1371 VE 285 kW (388 PS)	do 2.000 m³/h	Szerokość: do 4,5 - 5,0 m Wysokość: do 2,2 - 2,7 m

Trudnościeralne wzmocnione narzędzia robocze wirnika

Pół lub w pełni zautomatyzowane działanie przerzucarki i przepływu materiału

Łatwy dostęp do rutynowych czynności konserwacyjnych i serwisowych

Dopasowanie na miarę, integracja do nowych i istniejących instalacji

BACKHUS **LTC**

System dla kompostowania zamkniętego w komorach:

- Zamknięty system dynamiczny
- W pełni zautomatyzowany system załadunku i wyładunku materiału
- W pełni zautomatyzowany transport materiału w tunelu poprzez regularne przerzucanie
- Zoptymalizowany dopływ tlenu przez wentylację ciśnieniową
- Zoptymalizowane odprowadzenie wody poprzez wentylację ciśnieniową
- W pełni zautomatyzowana kontrola procesów
- Oczyszczanie powietrza procesowego i powietrza z hali

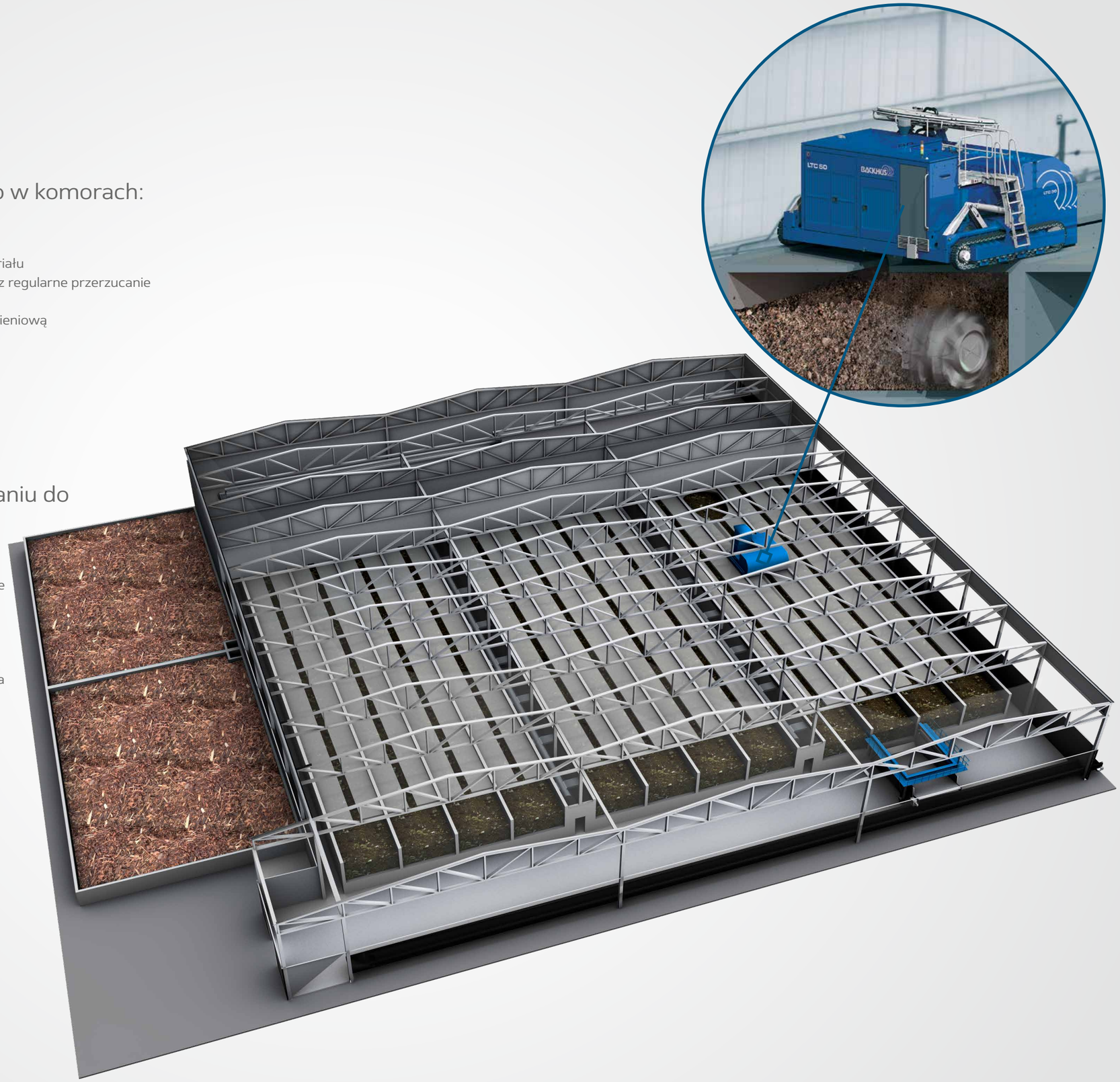

Zalety procesu dynamicznego w porównaniu do procesu statycznego:

- Homogenizacja i napowietrzanie materiału poprzez przerzucanie w jednym kroku
- Zapobieganie obszarom beztlenowym
- Jednolite nawadnianie materiału opcjonalnie poprzez maszynę BACKHUS bezpośrednio podczas przerzucania
- Zoptymalizowana kontrola procesu i krótsze czasy przetwarzania

Rodzaje procesów	Proces wsadowy	Proces przepływowy
Optymalne zarządzanie procesem	✓	
Optymalna częstotliwość przerzucania	✓	
Automatyczny przepływ materiału		✓
Załadunek - taśmociągi		✓
Załadunek - ładowarka kołowa	✓	✓
Wyładunek - taśmociągi		✓
Wyładunek - ładowarka kołowa	✓	✓

Kabina

Komputer

Zalety procesu Backhus LTC w porównaniu z innymi procesami przerzucania w komorach

- Wysoka wydajność przerzucania do 1.500 m³/h, poprzez krótki czas pracy w hali stabilizacji tlenowej
- Możliwość zastosowania różnych szerokości tuneli i różnych wysokości napełniania
- Możliwość realizowania procesu wsadowego lub przepływowego
- Przerzucarka sterowana opcjonalnie przez operatora lub komputerowo
- Przenoszenie materiału w tunelu za pośrednictwem wózka transferowego lub platformy do przerzucania
- Dostosowujący się projekt systemu oraz niższe koszty inwestycji i eksploatacji

Wózek transferowy / platforma

Wsad

Ładowarka kołowa

System przenośników

Materiał wyjściowy

Ładowarka kołowa

System przenośników

BACKHUS **LTC Mix**

Urządzenie mieszające

Mieszanie za pomocą

BACKHUS LTC Mix

Niski poziom emisji, szybko i wydajnie

Zalety w skrócie:

- W pełni zautomatyzowany proces
- Zastosowanie w systemach zamkniętych
- Optymalnie wymieszany materiał końcowy

Proces mieszania

Poprzez zastosowanie BACKHUS LTC Mix następuje spulchnienie materiału i jego rozluźnienie.Dwa kolejne przejazdy przez materiał zapewniają optymalny wynik mieszania. Podczas gdy materiał w trakcie pierwszego przejazdu jest wstępnie zmieszany i każda grudka jest rozbijana, to drugi przejazd znacząco przyczynia się do poprawy wyniku.

W pełni zautomatyzowany proces

Cały proces, w tym sterowanie BACKHUS LTC Mix, jest regulowany przez system sterowany komputerowo.

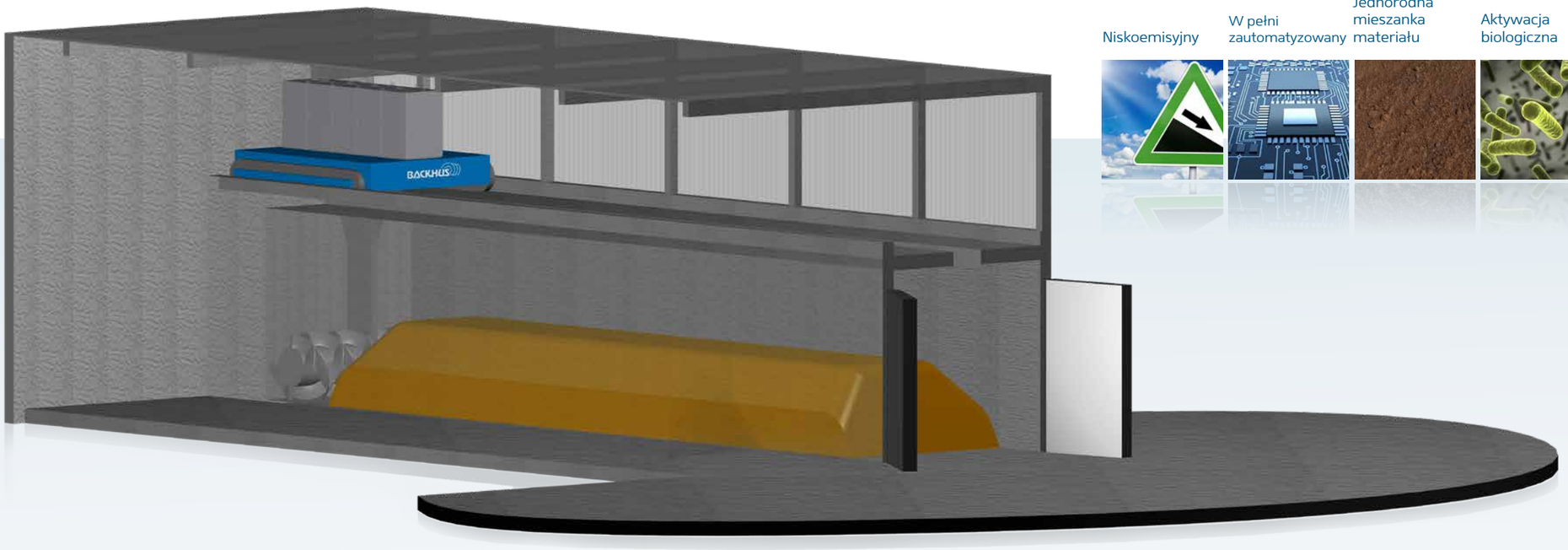

Niskoemisyjny | W pełni zautomatyzowany | Jednorodna mieszanka materiału | Aktywacja biologiczna

Proces niskoemisyjny

BACKHUS LTC Mix - Lane Turner Closed Mix stanowi alternatywę dla mieszania na zewnątrz w systemach zamkniętych. Emisje, powstające podczas procesu mieszania w systemie zamkniętym, zostają wychwycone i odprowadzone do systemu obróbki powierza wylotowego. Emisje, zwłaszcza emisja zapachów, są w ten sposób znacząco zredukowane.

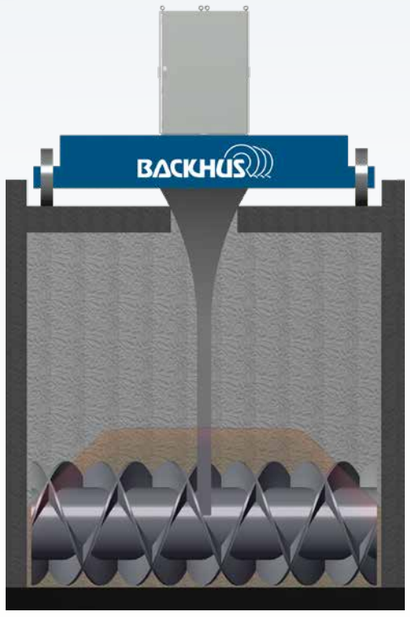

Wymiary	
Średnica wirnika	1,4 m
Szerokość wirnika, całkowita	4,0 m
Długość	5,5 m
Szerokość	3,9 m
Wysokość	4,0 m
Wysokość zasypu materiału	1,8 m
Prześwit max.	20 ± 50 mm

Treść, dane techniczne i ilustracje tego wydania nie są wiążące i mogą być zmieniane bez wcześniejszego powiadomienia przez producenta. Prawo autorskie zgodnie z ISO16016.

Zastosowanie

Materiał wyjściowy składa się w jednej części z pofermentatu i w drugiej części z materiału strukturalnego. Za pomocą BACKHUS LTC Mix zostaje wytworzony substrat zdolny do procesu kompostowania tzn. napowietrzony, jednorodny materiał o odpowiedniej objętości porów powietrza.

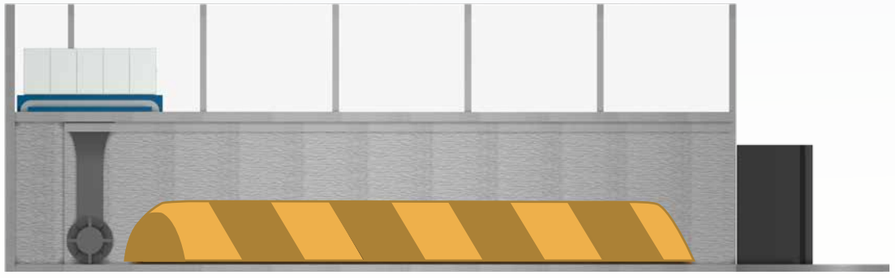

Referencje

Stabilizacja tlenowa i kompostowanie

Rozpoczęcie projektu: 06/2011
Lokalizacja: Polska , Gdańsk
Materiał: frakcja z odpadów komunalnych, selektywnie zbierane odpady bio
Przepustowość: 40.000 t/a
Zastosowanie: RDF / Składowisko odpadów
Przebieg procesu: Cykliczny proces z 21-dniowym kompostowaniem, po którym następuje faza dojrzewania
Projekt instalacji: 14 tuneli, zamknięty budynek
Długość tuneli: 50 m
Szerokość tuneli: 5 m
Wysokość napełnienia: 2,7 m, załadunek i wyładunek poprzez system taśmociągowy
Napowietrzanie: Napowietrzanie wyciągowe
Nawadnianie: Zintegrowane z BACKHUS LT
Częstotliwość przerzucania: Codziennie
Maszyny: BACKHUS LT 50.27 D AR, BACKHUS TW 50.27 AR, Process Control System

Kompostowanie osadu ściekowego

Rozpoczęcie projektu: 09/2009
Lokalizacja: Chiny, Zhengzhou
Materiał: Osad ściekowy z łupinami orzechów ziemnych
Przpustowość: 130.000 t/a
Zastosowanie: Kompost dla rolnictwa
Przebieg procesu: Proces wsadowy z 28 -dniowym kompostowaniem
Schemat instalacji: 66 tuneli, zamknięty budynek
Długość tuneli: 33 m
Szerokość tuneli: 4,5 m
Wysokość napełnienia: 2 m, załadunek i wyładunek przez ładowarkę, wyładunek częściowo przez system transportowy
Napowietrzanie: podłogowe, (ciśnieniowe)
Nawadnianie: Brak
Częstotliwość przerzucania: Co 2 dzień
Maszyny: 2 x BACKHUS LT 45.20 DC

Kompostowanie

Rozpoczęcie projektu: 03/2012
Lokalizacja: Niemcy, Ratingen
Materiał: Odpady zielone
Przepustowość: 50.000 t/a
Zastosowanie: Kompost do zastosowania w rolnictwie, ogrodnictwie, architekturze krajobrazu oraz dla użytników końcowych
Przebieg procesu: Cykliczny proces z 28-dniowym kompostowaniem, po którym następuje faza dojrzewania
Projekt instalacji: 12 tuneli, zamknięty budynek
Długość tuneli: 48 m
Szerokość tuneli: 5 m
Wysokość napełnienia: 2,7 m, załadunek i wyładunek poprzez system transportowy
Napowietrzanie: Napowietrzanie wyciągowe
Nawadnianie: Zintegrowane z BACKHUS LT
Częstotliwość przerzucania: 3 razy na tydzień
Maszyny: BACKHUS LT 50.27 D AR, BACKHUS TW 50.27 AR, System wyładunku, Process Control System

Kompostowanie odpadu pofermentacyjnego

Rozpoczęcie projektu: 2013
Lokalizacja: Hiszpania
Materiał: Kompostowanie pozostałości pofermentacyjnych i materiału strukturalnego
Przepustowość: 38.000 t/a
Zastosowanie: Kompost dla rolnictwa
Przebieg procesu: Cykliczny proces z 14-dniowym kompostowaniem
Schemat instalacji: 10 tuneli, zamknięty budynek
Długość tuneli: 37 m
Szerokość tuneli: 3 m
Wysokość napełnienia: 2 m, załadunek poprzez system transportowy
Napowietrzanie: podłogowe, napowietrzanie wyciągowe
Nawadnianie: przez BACKHUS LT
Częstotliwość przerzucania: Codziennie
Maschine: BACKHUS LT 30.20 EA, BACKHUS TW 30.20, Process Control System

Eggersmann

Recycling Solutions

Eggersmann GmbH

Główna siedziba | **Halle**
Ravenna-Park 2
33790 Halle (Westf.)
Niemcy

sales@f-e.de
www.f-e.de

Eggersmann Polska Sp. z o. o.

ul. Kwarcowa 2
62 - 002 Suchy Las
Polska

Tel +48 61 898 70 85

polska@f-e.de

Technology Center | **Turning**
Rothenschlatt 18
26203 Wardenburg
Niemcy

Tel +49 4407 9133-700
Fax +49 4407 9133-701

Eggersmann Anlagenbau GmbH

Carl-Zeiss-Straße 6-8
32549 Bad Oeynhausen
Niemcy

Tel +49 5734 6690-100
Fax +49 5734 6690-140

anlagenbau@f-e.de

BACKHUS BEKON BRT HARTNER CONVAERO farmatic tank systems FORUS Terra Select TEUTON

Znajdź nas na

YouTube

1. Ze względu na ciągły rozwój i udoskonalanie produktów zastrzegamy sobie prawo do zmian w wykonaniu, w stosunku do podanych informacji, opisów i zdjęć.
2. Zdjęcia i opisy mogą zawierać opcje, które nie są elementem standardowego wyposażenia.